《個人戦組合せ表》

優勝　濱田裕佳　（日本大）
二位　関川絢心　（日本大）
三位　尾野菜奈加　（日本大）
三位　本間あいら　（道栄）
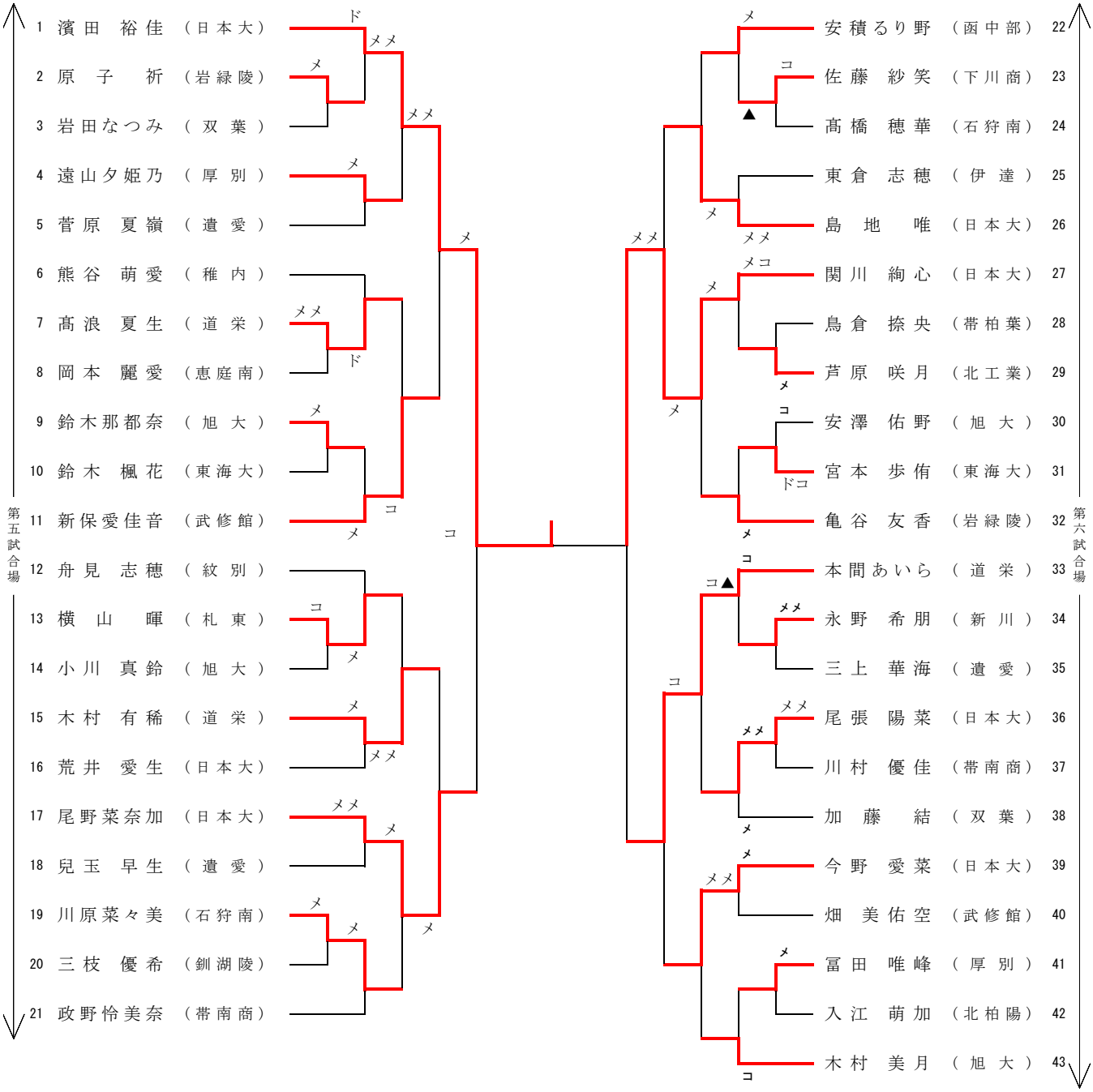
【女子の部】