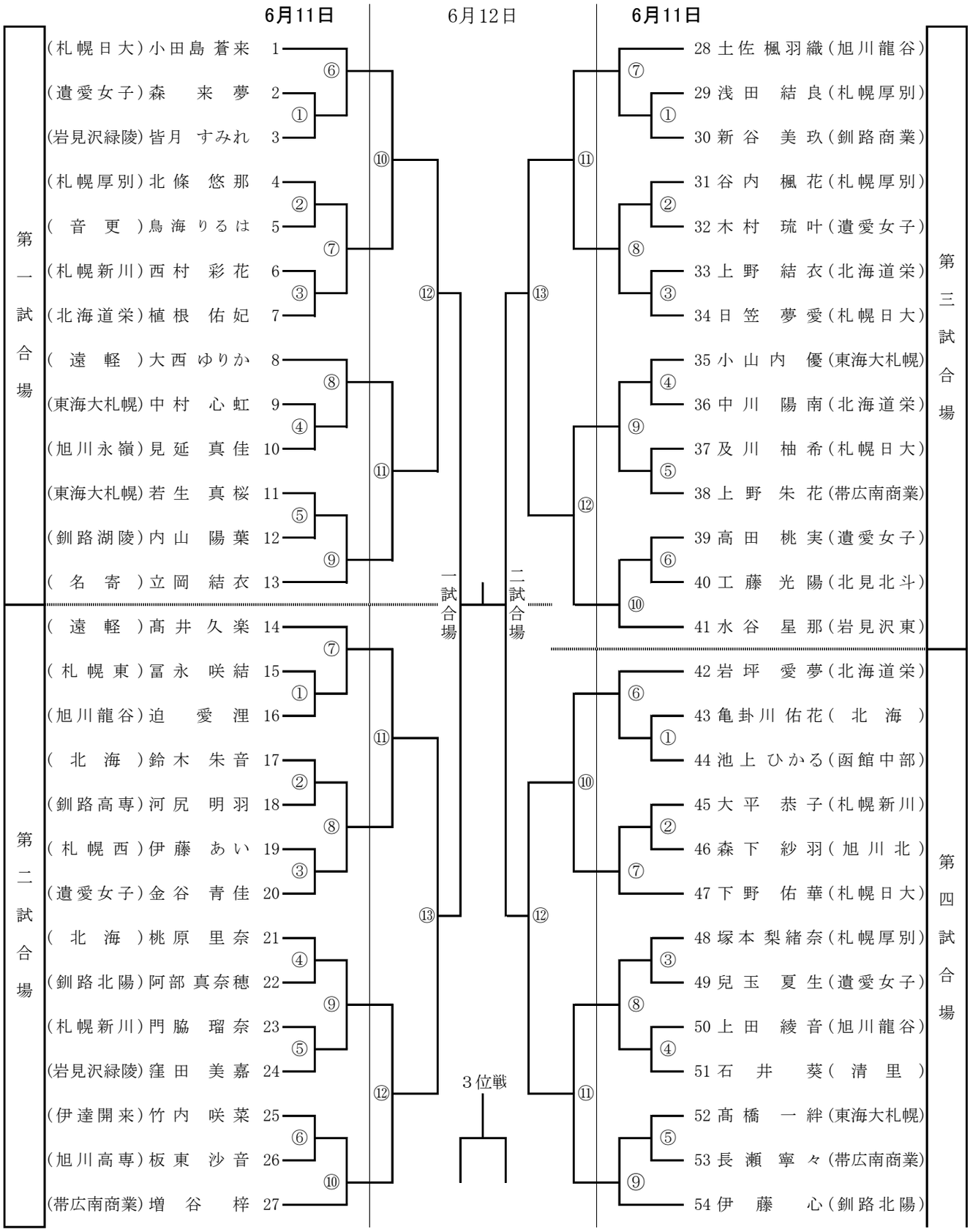個人戦組み合わせ表・女子